Ведомость рабочих чертежей основного комплекта

Лист	Наименование	Примечание
1	Трубопроводы дренажей и обвязки БНТ. Общие данные.	
2.2.1	Трубопроводы слива дренажей в БНТ. Монтажный чертеж.	
3.3.1	Трубопроводы слива дренажей в БНТ. Опоры и подвески.	
4	Всасывающий трубопровод конденсатных насосов БНТ. Монтажный чертеж.	
5	Напорный трубопровод конденсатных насосов БНТ. Монтажный чертеж.	
6...6.12	Напорный трубопровод конденсатных насосов БНТ. Опоры и подвески.	
7	Установочный чертеж конденсатного насоса бака низких точек типа К50-32-125.	
8	Установочный чертеж бака низких точек V=4,8 м3.	
9	Установочный чертеж расширителя дренажей.	

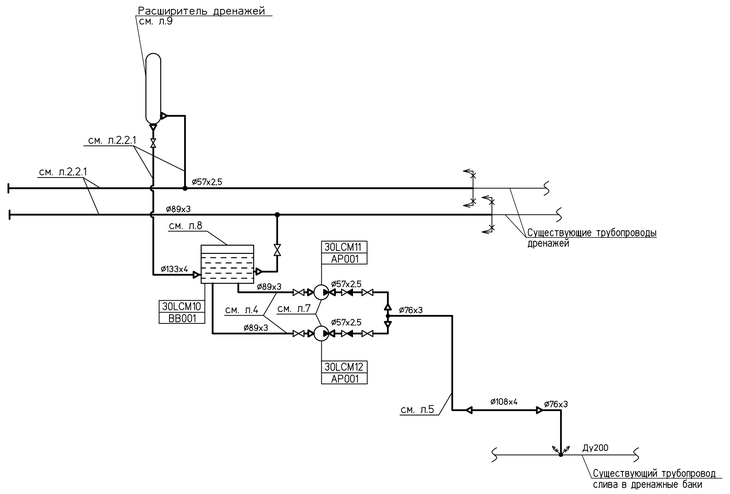

Техническая характеристика и сводка масс трубопроводов

Номер трубопровода	Наименование трубопровода	Среда	Подведомственность	Рабочие параметры		Параметры при испытании		Масса трубопровода, кг			Примечание
				давление. МПа	температура. °С	давление. МПа	температура. °С	Общая	в том числе		
									арматуры	опор и привод.	
I	Трубопроводы слива дренажей в БНТ.	вода	BV	–	100	–	+5...+40	854,5	43	15.5	см.л.10
II	Всасывающий трубопровод конденсатных насосов БНТ.	вода	BV	0,02	100	0.2	+5...+40	110.7	104	0,7	
III	Напорный трубопровод конденсатных насосов БНТ.	вода	BV	0,22	100	0.28	+5...+40	1101.7	170,5	168,7	

Итого: 2066.9 кг.

План расположения оборудования под отм. 0,000 (1:50)

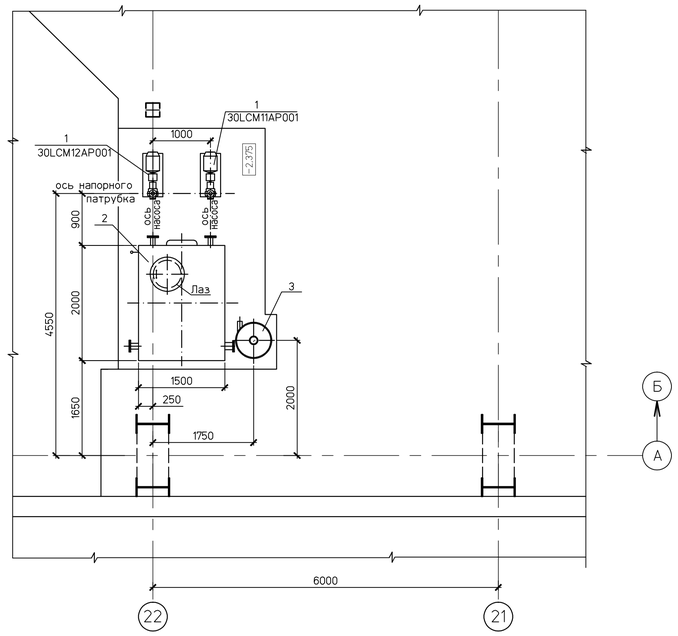

Экспликация оборудования

	Наименование	Кол.	Тип оборудования	Характеристика	Примечание
1	конденсатный насос бака	2	К50-32-125	Q=12,5 м³/ч H=20 м в ст.	
	низких точек				
2	Бак низких точек V=4,8 м³.	1		V=4,8 м³	
3	Расширитель дренажей	1			

Ведомость ссылочных и прилагаемых документов

Обозначение	Наименование	Примечание
	Ссылочные документы	
ОСТ 34 10.747-97...	Детали и сборочные единицы трубопроводов	
ОСТ 34 10.754-97	из углеродистой и низколегированной	
	сталей на Рраб.≤2,2МПа; t≤425 С для	
	тепловых электростанций.	
ГОСТ 17375-2001, ГОСТ 17376-2001,	Детали трубопроводов бесшовные приварные	
ГОСТ 17378-2001, ГОСТ 17379-2001,	из углеродистой и низколегированной сталей.	
ГОСТ 17380-2001.		
ОСТ 34-10-610-93...	Опоры и подвески станционных трубопроводов	
ОСТ 34-10-623-93...	Рр<2.2 МПа и tр<425°С из унифицированных деталей	
ОСТ 34-10-723-93...	Сборочные единицы и детали подвесок	
ОСТ 34-10-745-93	станционных трубопроводов Рр<2.2 МПа	
	ТЭС, АЭС и пылегазоводухопроводов ТЭС	
СТО 79814898.747-2006	Детали и элементы трубопроводов ТЭС	
	на давление до 2,2 МПа (22 кгс/см²)	
	Трубы и прокат. Сортамент.	
1350.12.38А-30UHJ-1837-TD	Нестандартное оборудование.	
	Прилагаемые документы	
1350.12.38А-30UHJ-1900-TD.Z инв. №83799 л.л. 1...7	Спецификация оборудования, изделий и материалов	

Указания по антикоррозионной защите

Наименование	Ед. изм.	Объемы работ			Расходы
		Обработка поверхности металлическими щетками	Обезжиривание поверхности	Окраска наружной поверхности эмалью КО-8101 ТУ2312-010-49248846-2010 в 4 слоя	Эмаль КО-8101
Трубопроводы 25...159 мм	м	250	250.0		
Длина					
Общая площадь покрытия	м²	67.0	67.0	268.0	42.0
					кг

Общие указания.

1 Рабочая документация разработана на основании договора №1350 от 12.11.12г.
2. Рабочие чертежи разработаны в соответствии с заданием на проектирование, выданными техническими условиями, требованиями действующих технических регламентов, национальных стандартов, сводов правил и других документов, содержащих требования промышленной безопасности.
3 Рабочая документация разработана в соответствии с требованиями руководства по безопасности "Рекомендации по устройству и безопасной эксплуатации технологических трубопроводов", утвержденными приказом №784 от 27.12.2012г. федеральной службы по экологическому, технологическому и атомному надзору.
4. Технические условия на изготовление и поставку деталей и элементов трубопроводов по ТУ 34 10.1202-97 "Изделия из углеродистой и низколегированной сталей для трубопроводов тепловых электростанций", ОСТ 34 10.766-97 и ГОСТ 17380-2001.
5 Производство работ по монтажу и испытанию трубопроводов выполнять согласно "Рекомендациям по устройству и безопасной эксплуатации технологических трубопроводов", СНиП 3.05.05-84 "Технологическое оборудование и технологические трубопроводы".
6. Сварку и термообработку труб и деталей выполнить в соответствии с требованиями РД 153-34.1-003-01 "Сварка, термообработка и контроль трубных систем котлов и трубопроводов при монтаже и ремонте энергетического оборудования электростанций", "Рекомендациями по устройству и безопасной эксплуатации технологических трубопроводов, утвержденными приказом №784 от 27.12.2012г. федеральной службы по экологическому, технологическому и атомному надзору."
7 Методы и порядок контроля, а также нормы оценки качества сварных соединений трубопроводов принять в соответствии с РД 153-34.1-003-01 "Сварка, термообработка и контроль трубных систем котлов и трубопроводов при монтаже и ремонте оборудования электростанций", СНиП 3.05.05-84.
8 При гидроиспытании давление в трубопроводе поднимать плавно и равномерно. Общее время подъема давления должно быть не менее 10 мин. Время выдержки под пробным давлением не менее 10 мин.
9 Тепловая изоляция выполнена по отдельному проекту.
10 Трубопровод I испытать наливом воды без давления.
11 При установке оборудования величину затяжки болтов крепления принять в соответствии с п. 8 приложения 2 СНиП 2.09.03-85.

Изм.	Кол.уч.	Лист	№док.	Подп.	Дата	1350.12.38А-30UHJ-1900-TD			
						Объекты III очереди строительства ЗАО СГК (ТЭЦ)			
						Трубопроводы машзала БВД в осях 16-28 в рядах А-В и внутристанционные трубопроводы	Стадия	Лист	Листов
ГИП		Трапезников			20.01.15		Р	1	23
Проверил		Волков			20.01.15	Трубопроводы дренажей и обвязки БНТ. Общие данные.	ОТКРЫТОЕ АКЦИОНЕРНОЕ ОБЩЕСТВО ИНСТИТУТ ТЕПЛОЭЛЕКТРОПРОЕКТ НИЖНИЙ НОВГОРОД		
Разработал		Михеев			20.01.15				

Согласовано | Взам. инв. № | Подпись и дата | Инв. № подл. 83798

Файл

Формат А1